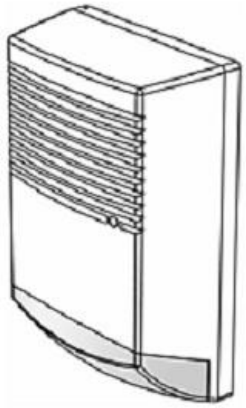

# SIRENA DE EXTERIOR PNI S002

Putere acustica mare si semnalizare luminoasa

Aceasta sirena apartine noii generatii de sirene acustice de putere mare cu semnalizare luminoasa si fiabile, dedicate sistemelor de securitate.

**ATENTIE: Instalarea si configurarea acestui echipament presupune cunostinte de baza de electrica / electronica).**

## Caracteristici:

- Sirena de exterior cu semnalizare luminoasa si acustica
- Carcasa dubla: carcasa externa din plastic de 3 mm, plus carcasa interna din metal de 0.8 mm
- Protectie impotriva sabotajului de 3 feluri – prin desurubare, deschiderea capacului sau smulgerea carcasei din perete
- Declansare alarma la front pozitiv sau negativ
- Optiune activare doar a semnalizarii luminoase in cazul declansarii alarmei
- Perioada de alarmare poate fi de 3 minute sau in functie de declansator
- Declansare alarma la intreruperea sursei principale de alimentare
- Protectie impotriva descarcarii complete a acumulatorului
- Instalare usoara
- Imunitate la conditiile de mediu

## Descriere functionare declansator

Sirena poate fi declansata prin aplicarea unui front negativ sau pozitiv pe intrarile “GO-“ respectiv GO+”. Sunetul si flash-ul sunt declansate impreuna.

Durata de alarmare depinde de pozitia jumper-ului (2):

- F.T. – follow trigger – sirena suna pana la indepartarea sursei de alarma, sau dezarmarea sistemului
- TMR – sirena se va opri automat dupa 3 minute; aceasta setare este recomandata pentru a nu incalca anumite reguli locale

**Declansare semnalizare luminoasa:**

Flash-ul poate fi declansat prin aplicarea unui front negativ pe intrarea “FL-“. Flash-ul se va aprinde atat timp cat exista o alarma.

**Anti Sabotaj:**

Alarma anti sabotaj este in mod normal oprita cand carcasa are suruburile stranse. Alarma de sabotaj se declanseaza la desurubarea surubului principal al carcasei sirenei, la deschiderea carcasei sau la ridicarea sirenei de pe perete.

**Alarma cadere tensiune:**

La intreruperea sursei principale de alimentare sirena va suna timp de 5 minute sau pana cand va reveni tensiunea.

**Protectie baterie**

Sirena este echipata cu un sistem de protectie contra descarcarii complete a bateriei, ce opreste sirena cand nivelul bateriei scade sub 8V.

## Instructiuni instalare

1. Alegeti locul pentru montare pe un perete cat mai drept si fara gauri
2. Marcati si faceti 5 gauri cu ajutorul placii de montaj incluse (4 gauri pentru prinderea carcasei si 1 pentru sabotaj)

**NOTA:** Luati in considerare locul de introducere a cablurilor in sirena.

3. Deschideti carcasa sirenei (1 surub in fata) si apoi indepartati carcasa metalica de dedesubt (2 suruburi).
4. Decuplati blocul de conexiuni de pe placa de baza a sirenei
5. Montati carcasa sirenei pe perete
6. Conectati firele in blocul de conexiuni
7. Cuplati blocul de conexiuni inapoi pe placa de baza
8. Alimentati sistemul si verificati functionarea acestuia
9. Conectati bateria de rezerva (optional)

**IMPORTANT:** Atentie la polaritatea bateriei; o inversare de polaritate poate defecta placa de baza a sirenei

10. Montati carcasa metalica inapoi, cu cele 2 suruburi
11. Inchideti carcasa principala

**IMPORTANT:** Intrerupeti alimentarea sistemului cat timp efectuati conexiunile.

## Conexiuni

“FL-“ – terminal declansare flash; conectati-l la o iesire de alarma din centrala de alarma
“Go+” – terminal pentru declanasare sirena la un front pozitiv; conectati-l la o iesire de alarma din centrala de alarma
“Go-“ – terminal pentru declansare sirena la un front negativ; conectati-l la o iesire de alarma din centrala de alarma
“GND” – terminal de masa
“12V” – terminal alimentare cu 12V: conectati acest terminal la o sursa de alimentare de 13.8 – 14.2 VDC (de obicei la centrala de alarma sau la un alimentator separat daca centrala de alarma nu indeplineste aceste conditii)
“Tamper” – terminale declansare alarma de sabotaj: conectati aceste terminale la o zona de 24h din centrala de alarma

## Specificatii tehnice

| | |
|---|---|
| Intensitate sonora | 128dB |
| Frecventa sunet | 1850Hz |
| Flash | Lampa 12V/5W |
| Tensiune de alimentare | 12V |
| Limita de curent pe fir | 250mA |
| Consum | Standby: 8mA<br>Alarma: 1600mA la 13.8V |
| Putere maxima | 50W |
| Nivel declansare | Front negativ: max 1VDC<br>Front pozitiv: min 9VDC |
| Impedanta intrare | 1KΩ |
| Contact sabotaj | N.C. 28VDC/max0.1A |
| Baterie de rezerva | Acumulator 12VDC/1.2Ah (Optional) |
| Nivel protectie baterie | 8VDC±0.3 |
| Carcasa | Externa: plastic 3mm grosime<br>Interna: metal 0.8mm grosime |
| Dimensiuni | 270x193x100 mm |
| Greutate | 1.85 kg |
| Temperatura de functionare | -30 la +60°C |
| Nivel protectie carcasa | Rezistenta la stropiri cu apa<br>Carcasa din plastic PC cu protective UV<br>Placa cu circuite izolata |

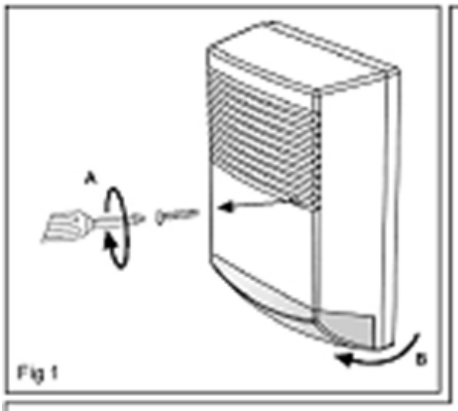


Fig 1

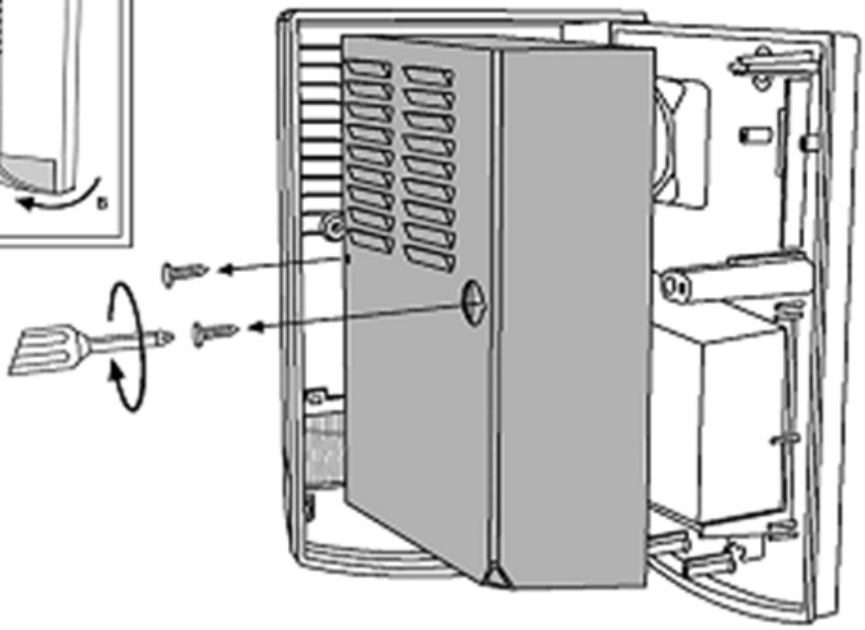

Fig 2

Sirena include:
1. Goarna
2. Lampa
3. Baterie
4. Contact sabotaj
5. Bloc conexiuni
6. Conector

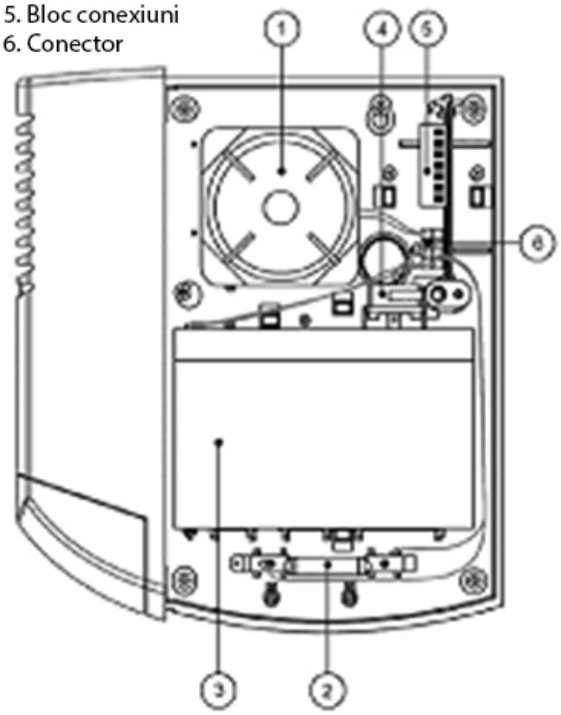


Fig 3

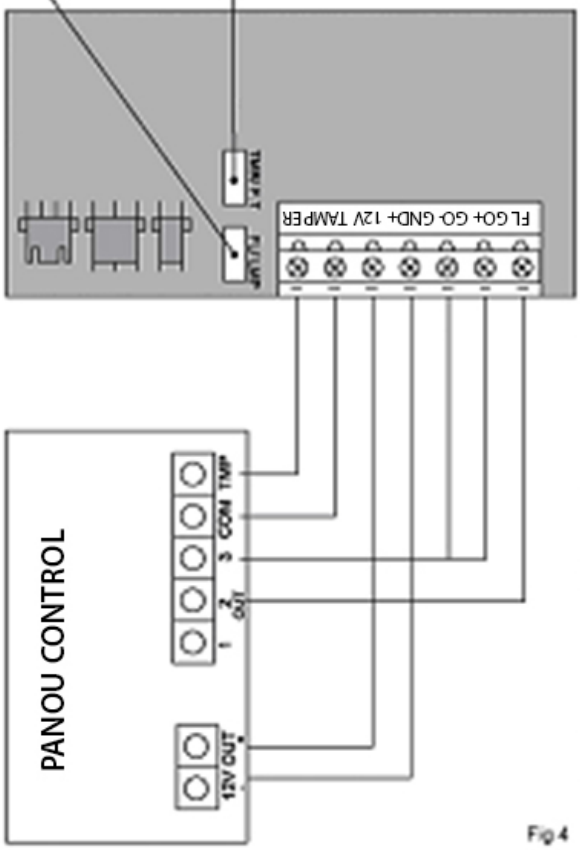


Fig 4